technická opatření pro zěď max. v = 7300 mm / tvárnice č. 1 a 3

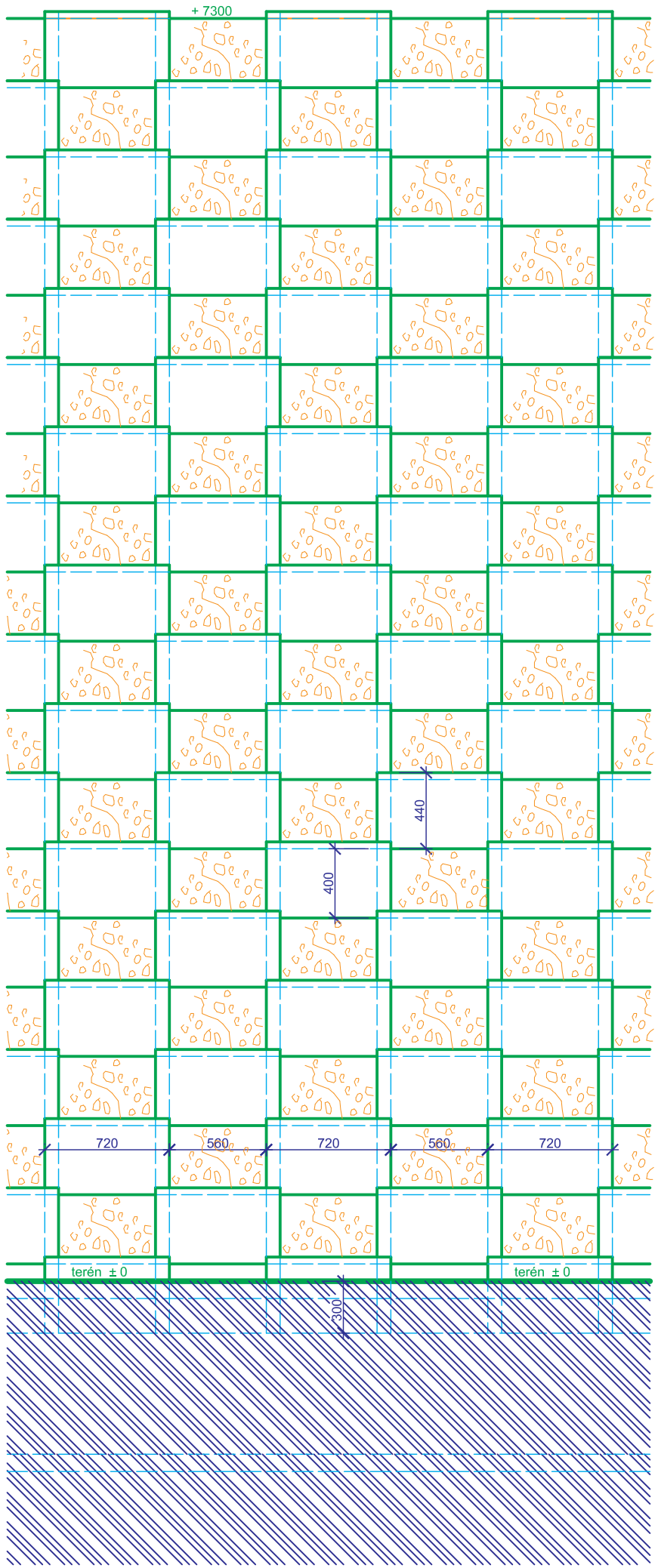


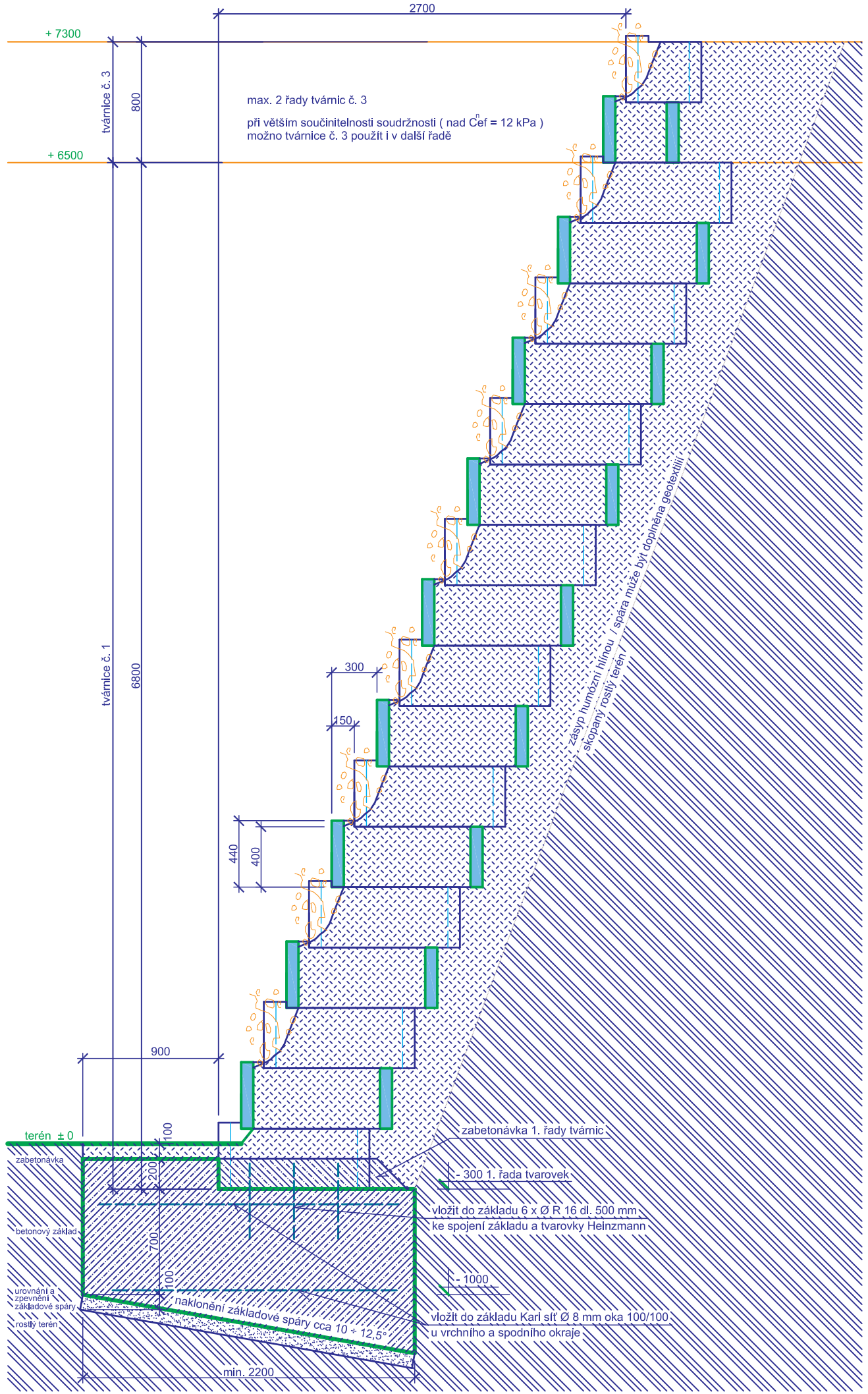


# zpevňování svahů systém Heinzmann

## TVÁRNICE č. 3

váha 180 Kg

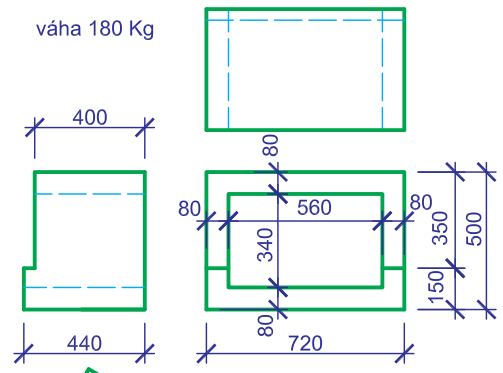


beton třídy C - 30/37

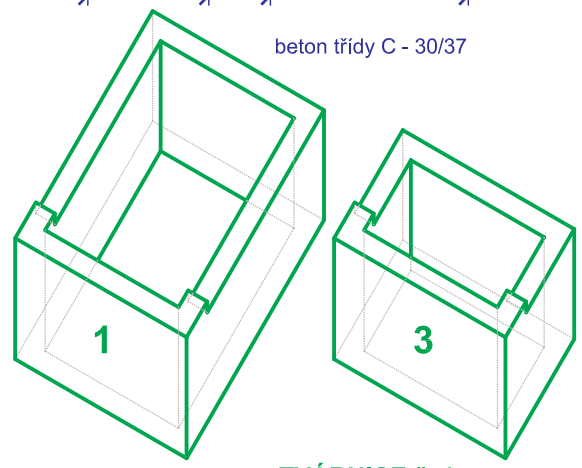


## TVÁRNICE č. 1

váha 240 Kg

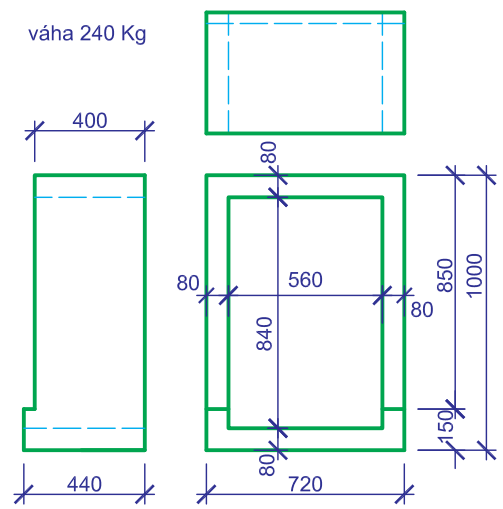


MONTÁŽNÍ POSTUP :

- montáž se provádí na sucho, ručně
- do výšky 6800 mm použít tvárnici č.1 pak tvárnici č.3 ( výška je od spodní části řady, která je součástí základu )
- beton min. třídy C 12/15
- zásyp se provádí humózní hlínou
- na svislé ukončení použít ukončovací prvky
- ozelenění / použít vhodné rostliny pro osázení
- spáru mezi rostlým terénem a zásypem je vhodné doplnit geotextilií

beton těšovice

# ZPEVNĚNÍ SVAHU DO VÝŠKY 7,3 m

systém Heinzmann / tvárnice č. 1 a 3